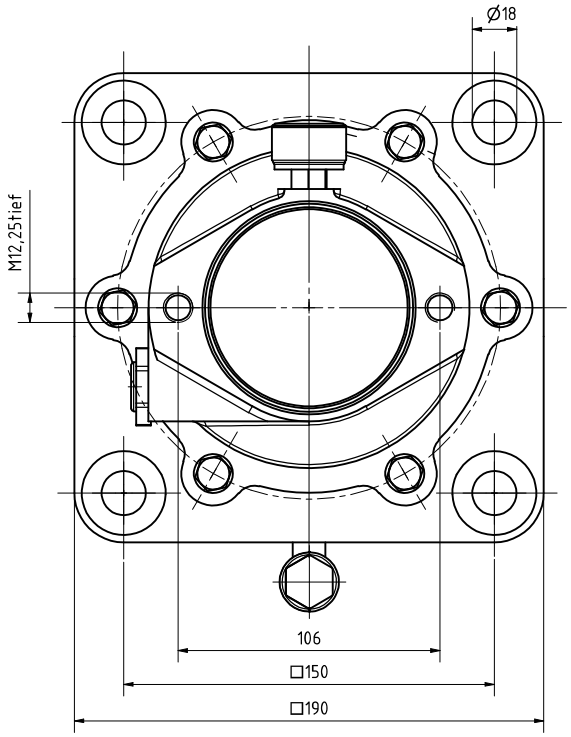

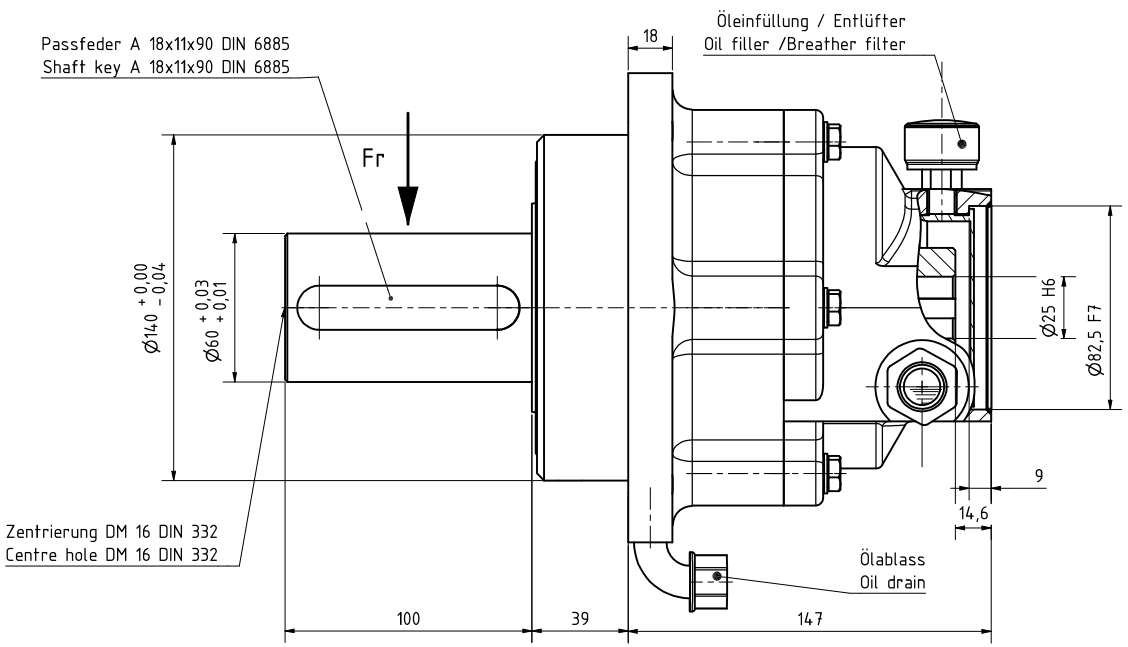

Schmieranleitung

Die Getriebe werden ohne Ölfüllung geliefert. Verwendet werden Getriebeöle nach SAE 90 mit einer Viskosität von ca. 85-150 cSt/50°C. Von der Verwendung anderer Öle mit stark abweichenden Nenndaten ist wegen der sonst ungenügenden Schmierung der Getriebeteile abzuraten.
Der erste Ölwechsel ist nach ca. 300 Betriebsstunden, alle weiteren nach 1000 Betriebsstunden vorzunehmen.

Lubrication instructions

The gear unit is delivered without oil filling.For lubrication use an SAE 90 grade oil with a kinematic viscosity of 85 - 150 cSt/40°C. To void insufficient lubrication do not use oil that differs from SAE 90 specification. (See below for oil quantities)
The first oil change should take after 300 hours of running time while the normal running period between two oil changes should be 1000 hours.

Technische Daten / Tech. Specification

Abtriebsdrehmoment / Output torque: Md_{ab} = 1100 Nm
Übersetzung / Transmission ratio: i = 5
Gewicht / Weight : 23 Kg
Motorenanschluß passend für: Danfoss-Motor Type OMP und OMR
Suitable for motor connection: Danfoss-Motor Type OMP und OMR

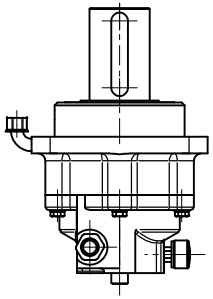

Bauform V3

Abtriebswelle vertikal nach oben
Ölmenge: 560 cm^3 hierbei muß
das Kniestück um 180° gedreht werden,
und der Entlüfter (M12*1,5) am Kniestück angebracht werden.
Das Gewindeloch (M12*1,5) im Deckel ist anschließend
mit einer Verschlußschraube (DIN906) zu verschließen.

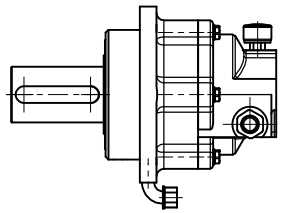

Bauform B5

Abtriebswelle horizontal
Ölmenge: 100 cm^3

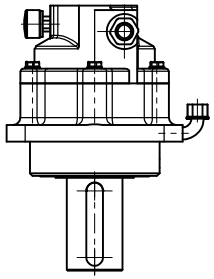

Bauform V1

Ölmenge: 450 cm^3

Alle Maße nach DIN 7167
Vertrauliches Dokument

Index	Änderung	Datum	Name

Änderungen nur über CAD

LEAX DETMOLD
LEAX Detmold GmbH
Remmighauser Straße 85
D-32760 Detmold

Halbzeug-, Modell-, Gesenk-Nr.:
(Artikel-Nr./Rohteil)
Maßstab:
Gewicht: 20,101 kg

	Datum	Name
Bearb.	22.03.1983	Deppe
Gepr.	03.11.2011	R.Pick.
3D Übnr.		

Urheberschutzvermerk DIN 34, vollständige Fassung.
Allgemeintoleranzen nach ISO 2768-mK
Datei: 000000_PL-Getriebe P5-25.idw
Auftrags-Nr.:
Format: DIN A2

(Artikel-Nr.) 1-0311-1000
(Code)
(Benennung) Planetengetriebe P5-25
Planetary gear P5-25
(Zeichnungsnummer) GB 197
(Werkstoff)
Blatt 2 / 2 Bl.
Ers.f.: Ers.d.:
Spezielle Merkmale: (A): (C): (M):